Profile

Der Reihe der LED-Profile beinhaltet lineare Beleuchtungslösungen mit verschiedenen Abmessungen und Nutzungsmöglichkeiten. Das umfangreiche Sortiment und die Möglichkeit, die Abmessungen anzupassen, macht unsere Profilreihe in jeder beliebigen Situation vielseitig einsetzbar. Ideal zur Beleuchtung von Regalen, Vitrinen, Wänden und Schildern.

La section de profils à LED comprend des solutions lumineuses linéaires de différentes mesures et emplois. Cette vaste gamme, associée à la possibilité de personnalisation des dimensions, fait de notre ligne de profilés une solution versatile dans n'importe quel type de situation. Idéale pour l'éclairage de rayons, vitrines, murs et enseignes.

Profile 1.0

IP44 kg 0,12 kg 0,18 kg 0,24

3W - 350mA (198 mm)

PF10031 _ _ E A Anodized aluminium

6W - 350mA (378 mm)

PF10061 _ _ E A Anodized aluminium

9W - 350mA (558 mm)

PF10091 _ _ E A Anodized aluminium

LED COLOUR	OPTIC
0 - Cool White 5000K	**D** - Diffused
5 - Warm White 3000K	
9 - Natural White 4000K	
F - Warm White 2700K	

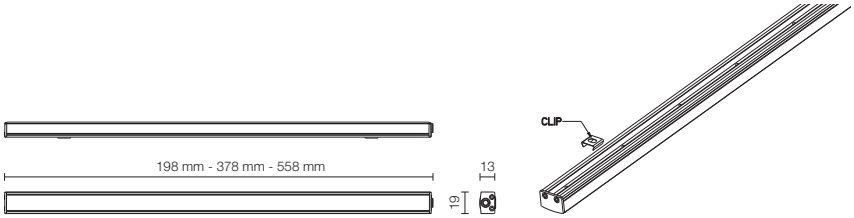

Profile 2.0

IP44 kg 0,16 kg 0,25 kg 0,34

3W - 350mA (198 mm)

PF20031 _ _ E A Anodized aluminium

6W - 350mA (378 mm)

PF20061 _ _ E A Anodized aluminium

9W - 350mA (578 mm)

PF20091 _ _ E A Anodized aluminium

LED COLOUR	OPTIC
0 - Cool White 5000K	**D** - Diffused
5 - Warm White 3000K	
9 - Natural White 4000K	
F - Warm White 2700K	

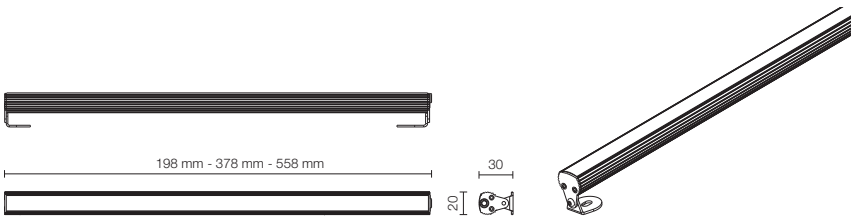

TECHNICAL DATA

Anwendung	Wegen der geringen Größe besonders gut zur Beleuchtung von Vitrinen, Regalen und Ausstellern geeignet	**Applications**	Grâce à ses petites dimensions, il est particulièrement adapté pour l'éclairage de vitrines, de rayons et de présentoirs
Installation	Leisten für Innenbereiche	**Installation**	Barres d'intérieur
Montage	Befestigung mit hinteren Klammern (Profile 1.0) Befestigung mit verstellbaren Bügeln (Profile 2.0)	**Montage**	Fixation à l'aide d'agrafes arrière (Profile 1.0) Fixation à l'aide de pattes de soutien orientables (Profile 2.0)
Material	Korpus aus eloxiertem Aluminium und Abdeckung aus Polykarbonat	**Matériau**	Corps en aluminium anodisé et couverture en polycarbonate
Oberflächen	Eloxiertes Aluminium	**Finitions disponibles**	Anodised aluminium
Anzahl und LED-Typ	3 Power LED; 6 Power LED; 9 Power LED	**N° et type de LED**	3 Power LED; 6 Power LED; 9 Power LED
Aufgenommene Nennleistung	3W; 6W; 9W	**Puissance nom. absorbée**	3W; 6W; 9W
Betrieb	350mA	**Alimentation**	350mA
Vorschaltgerät	Nicht inbegriffen	**Boîtier d'alimentation**	Non inclus
Anschluss	Reihenschaltung; verkabelt mit 1,5 m Kabel	**Branchement**	En série; câblé avec un câble de 1,5 m
Lichtfluss Leuchte insg.	55 lm pro LED (3000K 350mA)	**Flux total de l'appareil**	55 lm par LED (3000K 350mA)
Optiken	Diffus Verstellbarkeit ±90° im Verhältnis zur horizontalen Ebene: (Profile 2.0)	**Optiques**	Diffuse Orientation à ±90° par rapport au plan horizontal: (Profile 2.0)
LED-Farbe	Weiß: Warm White (2700K); Warm White (3000K); Natural White (4000K); Cool White (5000K)	**Couleur de la LED**	Blanc: Blanc Chaud (2700K); Blanc Chaud (3000K); Blanc Naturel (4000K); Blanc Froid (5000K)
IP	44	**IP**	44
IK	-	**IK**	-
UGR	-	**UGR**	-

POWER SUPPLY UNIT

350mA
198 mm

N° MAX FIXTURES	PSU	IP	Page
1	**A13350VL**	20	470
1 / 2	**A16350QL**	20	470
1 / 3	**A19350QL**	20	470
2 / 4	**A312350QL**	20	470
1 / 4 Dimmer	**ADUNITC**	20	473

350mA
378 mm

N° MAX FIXTURES	PSU	IP	Page
1	**A16350QL**	20	470
1 / 2	**A312350QL**	20	470
1 / 2 Dimmer	**ADUNITC**	20	473

350mA
558 mm

N° MAX FIXTURES	PSU	IP	Page
1	**A19350QL**	20	470
1 Dimmer	**ADUNITC**	20	473

CABLES

WF0110
Cable type

FROR 2x0.35 Ø3,5 mm

Snack

Profile mit LED-Technologie mit Onboard-Driver, versorgt mit 24 Vdc für Parallelschaltungen.
Die Konfigurationsvielfalt, zusammen mit der größtmöglichen Personalisierung, macht SNACK zur idealen Lösung für jede Art von Umgebung. Die Profile wurden entworfen, um an einer Wand oder Decke ohne die Verwendung der einstellbaren Bügel angebracht zu werden, wodurch die Einsatzmöglichkeiten von SNACK weiter vergrößert werden.

Profilés avec technologie LED avec pilote intégré, alimentés en 24 Vdc pour les branchements en parallèle.
La grande variété de configurations, ainsi que la personnalisation possible au maximum, font de SNACK la solution idéale pour tout type d'ambiance. Les profilés sont étudiés pour être appliqués au mur ou au plafond sans utiliser d'étriers orientables, augmentant ainsi les champs d'application possibles de SNACK.

ITALIAN MOOD
UR IMAGE
NON KITCHENS
ENERGY
PLANT AND
YEAR OF PRODU
BEST BE
STORE WHERE YOU

Snack 1.0

IP40

9W - 24Vdc - 350 mm

SK1000 _ _ A Anodized aluminium
SK1000 _ _ B White

LED COLOUR	OPTIC
0 - Cool White 5000K	**D** - Diffused
5 - Warm White 3000K	**F** - 30°
9 - Natural White 4000K	**S** - 10°
F - Warm White 2700K	**T** - 7°
	W - Elliptical 10°x45°

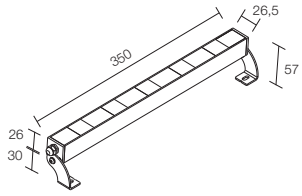

Snack 1.1

IP40

18W - 24Vdc - 650 mm

SK1100 _ _ A Anodized aluminium
SK1100 _ _ B White

LED COLOUR	OPTIC
0 - Cool White 5000K	**D** - Diffused
5 - Warm White 3000K	**F** - 30°
9 - Natural White 4000K	**S** - 10°
F - Warm White 2700K	**T** - 7°
	W - Elliptical 10°x45°

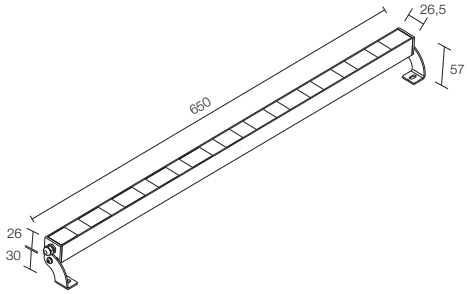

TECHNICAL DATA

Anwendung	Ideal zur Beleuchtung von Regalen, Vitrinen und für Lichteffekte	**Applications**	Idéal pour l'éclairage des rayons, des vitrines et l'éclairage d'effet
Installation	Leisten für Innenbereiche	**Installation**	Barres d'intérieur
Montage	Befestigung mit verstellbaren Bügeln	**Montage**	Fixation à l'aide de pattes de soutien orientables
Material	Eloxiertes Aluminium	**Matériau**	Aluminium anodisé
Oberflächen	Eloxiertes Aluminium; Weiß	**Finitions disponibles**	Aluminium anodisé; Blanc
Anzahl und LED-Typ	5; 10; 15; 20 LED	**N° et type de LED**	5; 10; 15; 20 LED
Aufgenommene Nennleistung	9W; 18W; 24W; 36W	**Puissance nom. absorbée**	9W; 18W; 24W; 36W
Betrieb	24Vdc	**Alimentation**	24Vdc
Vorschaltgerät	Nicht inbegriffen	**Boîtier d'alimentation**	Non inclus
Anschluss	Parallelschaltung	**Branchement**	En parallèle
Lichtfluss Leuchte insg.	54 lm/W	**Flux total de l'appareil**	54 lm/W
Optiken	30°; 10°; 7°; 10°-45°; Diffus	**Optiques**	30°; 10°; 7°; 10°-45°; Diffuse
LED-Farbe	Weiß: Warm White (2700K); Warm White (3000K); Natural White (4000K); Cool White (5000K)	**Couleur de la LED**	Blanc: Blanc Chaud (2700K); Blanc Chaud (3000K); Blanc Naturel (4000K); Blanc Froid (5000K)
IP	IP40	**IP**	IP40
IK	-	**IK**	-
UGR	-	**UGR**	-

Snack 1.2

IP40

24W - 24Vdc - 950 mm

SK1200 _ _ A Anodized aluminium
SK1200 _ _ B White

LED COLOUR	OPTIC
0 - Cool White 5000K	**D** - Diffused
5 - Warm White 3000K	**F** - 30°
9 - Natural White 4000K	**S** - 10°
F - Warm White 2700K	**T** - 7°
	W - Elliptical 10°x45°

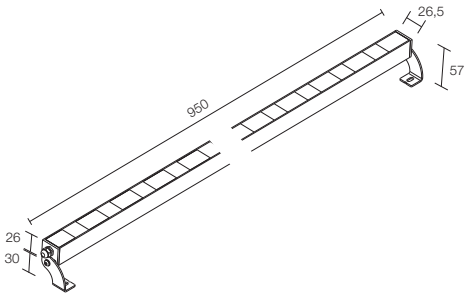

Snack 1.3

IP40

36W - 24Vdc - 1250 mm

SK1300 _ _ A Anodized aluminium
SK1300 _ _ B White

LED COLOUR	OPTIC
0 - Cool White 5000K	**D** - Diffused
5 - Warm White 3000K	**F** - 30°
9 - Natural White 4000K	**S** - 10°
F - Warm White 2700K	**T** - 7°
	W - Elliptical 10°x45°

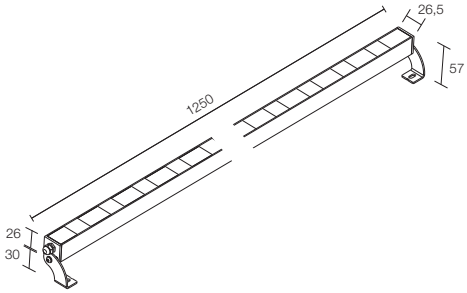

PHOTOMETRIC CURVES

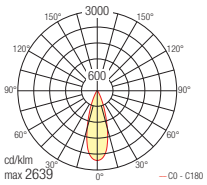

F - 30° (5 LED)

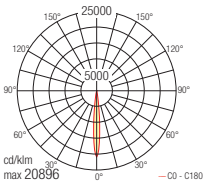

S - 10° (5 LED)

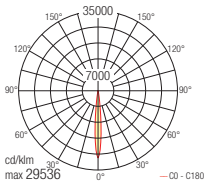

T - 7° (5 LED)

Snack 2.0

IP40

5W - 24Vdc - 350 mm

SK2000 _ _ A Anodized aluminium
SK2000 _ _ B White

LED COLOUR	OPTIC
0 - Cool White 5000K	**F** - 30°
5 - Warm White 3000K	**S** - 10°
9 - Natural White 4000K	**T** - 7°
F - Warm White 2700K	**W** - Elliptical 10°x45°

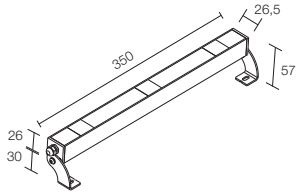

Snack 2.1

IP40

10W - 24Vdc - 710 mm

SK2100 _ _ A Anodized aluminium
SK2100 _ _ B White

LED COLOUR	OPTIC
0 - Cool White 5000K	**F** - 30°
5 - Warm White 3000K	**S** - 10°
9 - Natural White 4000K	**T** - 7°
F - Warm White 2700K	**W** - Elliptical 10°x45°

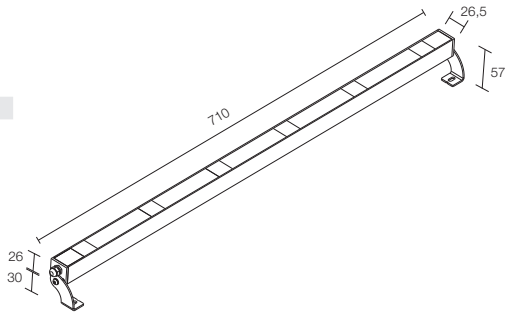

TECHNICAL DATA

Anwendung	Ideal zur Beleuchtung von Regalen, Vitrinen und für Lichteffekte	**Applications**	Idéal pour l'éclairage des rayons, des vitrines et l'éclairage d'effet
Installation	Leisten für Innenbereiche	**Installation**	Barres d'intérieur
Montage	Befestigung mit verstellbaren Bügeln	**Montage**	Fixation à l'aide de pattes de soutien orientables
Material	Eloxiertes Aluminium	**Matériau**	Aluminium anodisé
Oberflächen	Eloxiertes Aluminium; Weiß	**Finitions disponibles**	Aluminium anodisé; Blanc
Anzahl und LED-Typ	3; 6; 9; 12 LED	**N° et type de LED**	3; 6; 9; 12 LED
Aufgenommene Nennleistung	5W; 10W; 15W; 20W	**Puissance nom. absorbée**	5W; 10W; 15W; 20W
Betrieb	24Vdc	**Alimentation**	24Vdc
Vorschaltgerät	Nicht inbegriffen	**Boîtier d'alimentation**	Non inclus
Anschluss	Parallelschaltung	**Branchement**	En parallèle
Lichtfluss Leuchte insg.	54 lm/W	**Flux total de l'appareil**	54 lm/W
Optiken	30°; 10°; 7°; 10°-45°	**Optiques**	30°; 10°; 7°; 10°-45°
LED-Farbe	Weiß: Warm White (2700K); Warm White (3000K); Natural White (4000K); Cool White (5000K)	**Couleur de la LED**	Blanc: Blanc Chaud (2700K); Blanc Chaud (3000K); Blanc Naturel (4000K); Blanc Froid (5000K)
IP	IP40	**IP**	IP40
IK	-	**IK**	-
UGR	-	**UGR**	-

Snack 2.2

IP40

15W - 24Vdc - 1055 mm

SK2200 _ _ A Anodized aluminium
SK2200 _ _ B White

LED COLOUR	OPTIC
0 - Cool White 5000K	**F** - 30°
5 - Warm White 3000K	**S** - 10°
9 - Natural White 4000K	**T** - 7°
F - Warm White 2700K	**W** - Elliptical 10°x45°

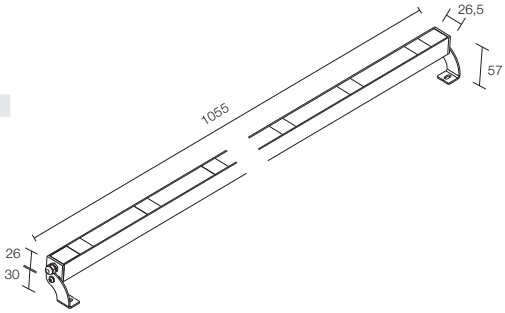

Snack 2.3

IP40

20W - 24Vdc - 1415 mm

SK2300 _ _ A Anodized aluminium
SK2300 _ _ B White

LED COLOUR	OPTIC
0 - Cool White 5000K	**F** - 30°
5 - Warm White 3000K	**S** - 10°
9 - Natural White 4000K	**T** - 7°
F - Warm White 2700K	**W** - Elliptical 10°x45°

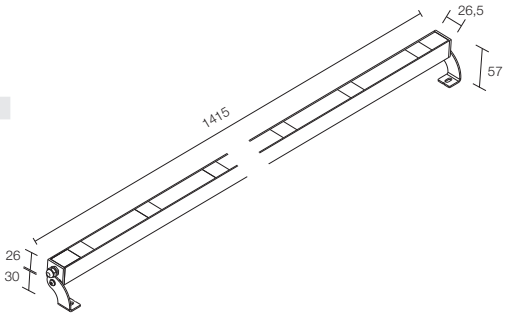

PHOTOMETRIC CURVES

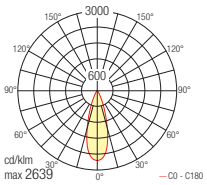

F - 30° (5 LED)

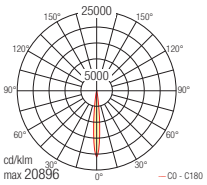

S - 10° (5 LED)

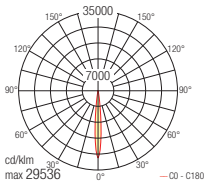

T - 7° (5 LED)